Saison 2025 - 2026

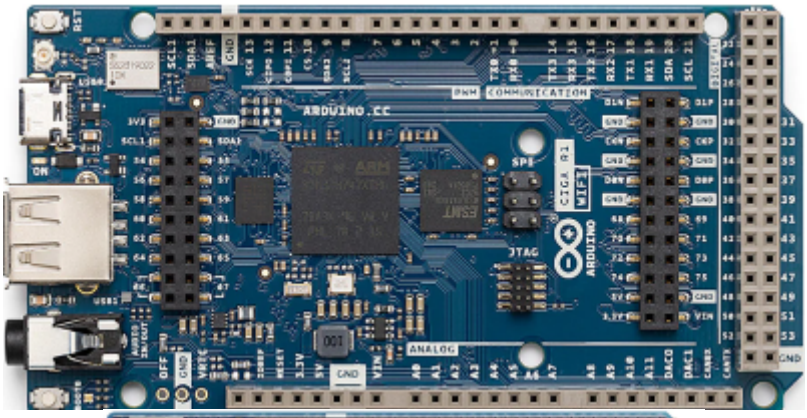
ARDUINO.CC
COMMUNICATION
ANALOG
JTAG
SPI
GND

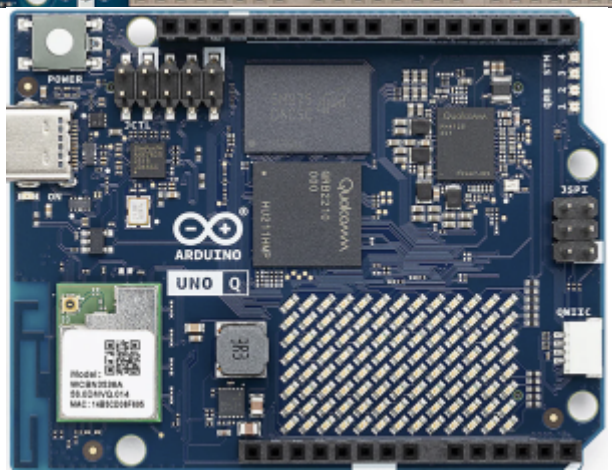
POWER
ARDUINO
UNO Q
JSPI
QWIIC

Raspberry Pi 5
HDMI

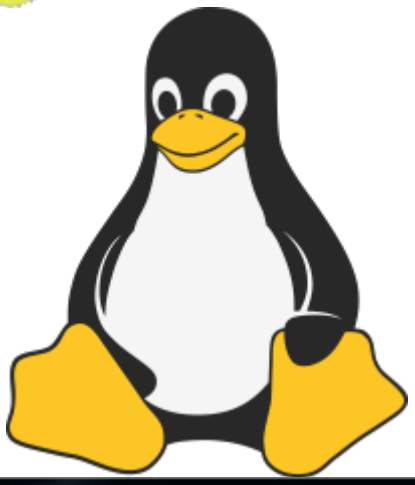

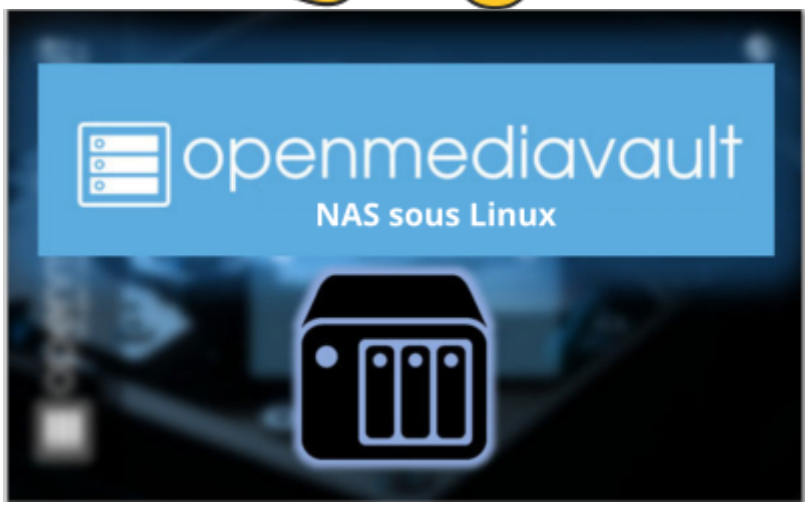
openmediavault
NAS sous Linux

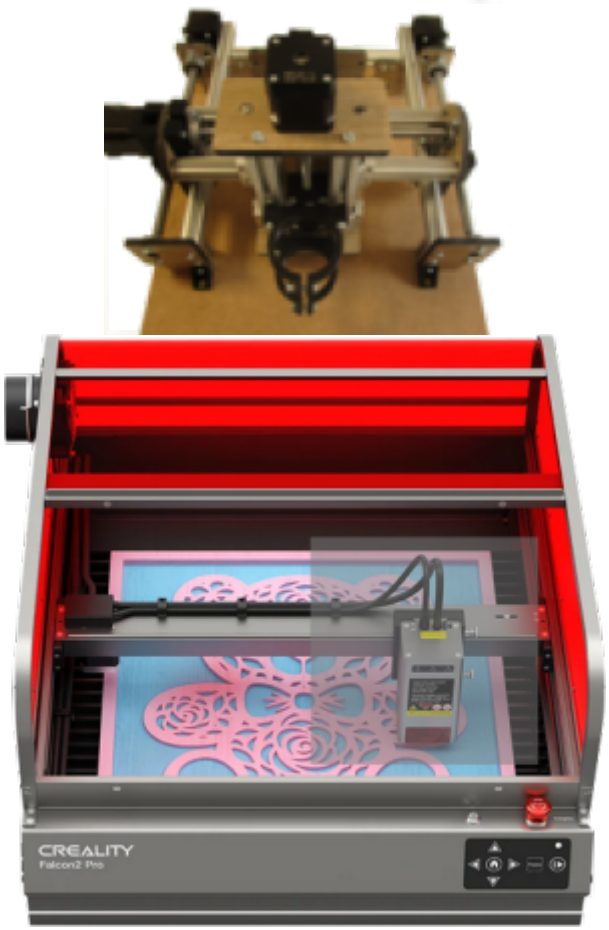
CREALITY
Falcon2 Pro

CRALLERY

PRUSA
MK4

CREALITY

Q2X

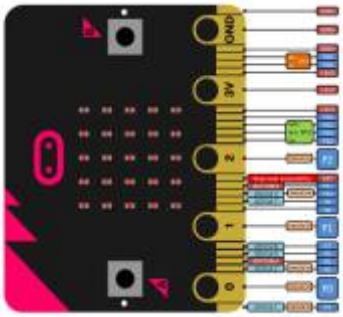

---

fun
LAB
Guides et
Tutoriels
Les projets
Les machines

From:
https://magenealogie.chanterie37.fr/www/fablab37110/ - **Castel'Lab le Fablab MJC de Château-Renault**

Permanent link:
https://magenealogie.chanterie37.fr/www/fablab37110/doku.php?id=start&rev=1781538041

Last update: **2026/06/15 17:40**